19”-Einschub EGD6-450-KLAPPE-CN

MTS-Nr.: 21465

Beschreibung

Der 19“-Einschub EGD6-450-KLAPPE-CN kann unter anderem verwendet werden um Prüflinge, Komponenten oder Geräte elektromagnetisch von der Umgebung abzuschirmen. Über die Klappe mit Drehverschluss erhält man schnell und einfach Zugriff auf den Innenraum.
Das äußerst stabile und robuste Gehäuse ist aus 4 mm starkem Aluminium gefertigt. Die Profilnuten in den Seitenwänden geben dem Anwender die Möglichkeit, verschiedene Komponenten zu befestigen.

Technische Daten:

1 HF-Spezifikationen:

1.1 Schirmdämpfung	60 dB typ.	200 - 1000 MHz
	40 dB typ.	1000 - 1400 MHz
	30 dB typ.	1400 - 4000 MHz

2 Mechanische Spezifikationen:

2.1 Abmessungen	19”-Einschub x 6 HE x 450 mm Tiefe (ohne Griffe, Klappe und Drehverschluss)
2.2 Material	Aluminium AlMg3 (Front-/Rückplatte, Boden und Deckel 4 mm stark, Seitenteile aus Strangpressprofil)
2.3 Oberfläche	Vernickelt (20 - 25 µm)
2.4 Gewicht	11,1 kg

3 Lieferumfang:

EGD6-450-KLAPPE-CN, inkl. Rundstahlgriffe und Klappe mit Drehverschluss

Zeichnung

Satzweise verpackt, komplett mit allem erforderlichen Montagematerial

4 Empfohlenes Zubehör:

HF-Absorbermatten

Antennen

Steckverbindungen

HF-Kabel

5 Mögliche Optionen:

Verschiedene Höhen und Tiefen

Spezielle Bohrungen, Ausbrüche und Beschriftungen

Andere Oberfläche

Diverse Schnittstellen

Lüftung

6 Bemerkungen:

19“-Einschübe in HF-abgeschirmter Ausführung sind auch nach Kundenwunsch erhältlich!

© MTS Systemtechnik GmbH
MTS Systemtechnik GmbH
Gewerbepark Ost 8
D-86690 Mertingen
Telefon +49 (0)9078 / 91294 – 0
Fax +49 (0)9078 / 91294 – 70
www.mts-systemtechnik.de
info@mts-systemtechnik.de
DIN EN ISO 9001:2008 - zertifiziert

19”-Einschub EGD6-450-KLAPPE-CN

MTS-Nr.: 21465

Ansichten:

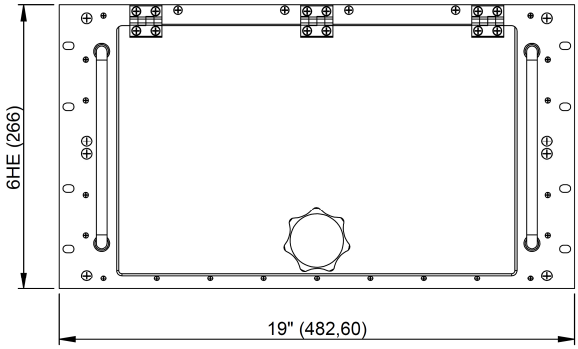

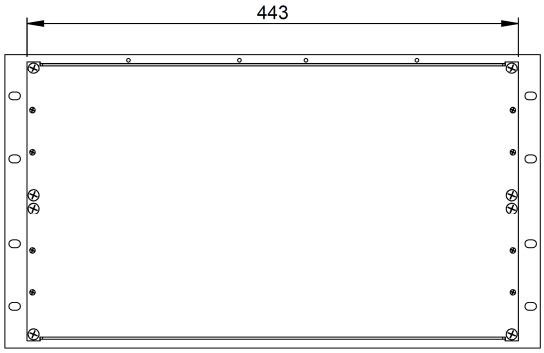

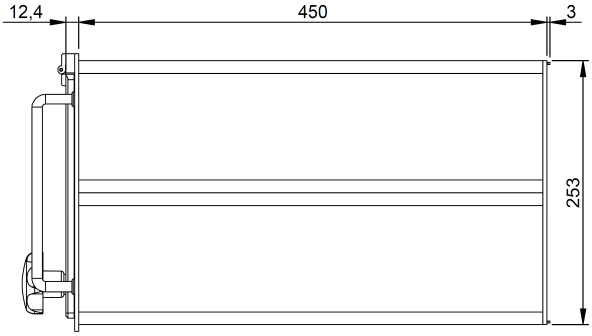

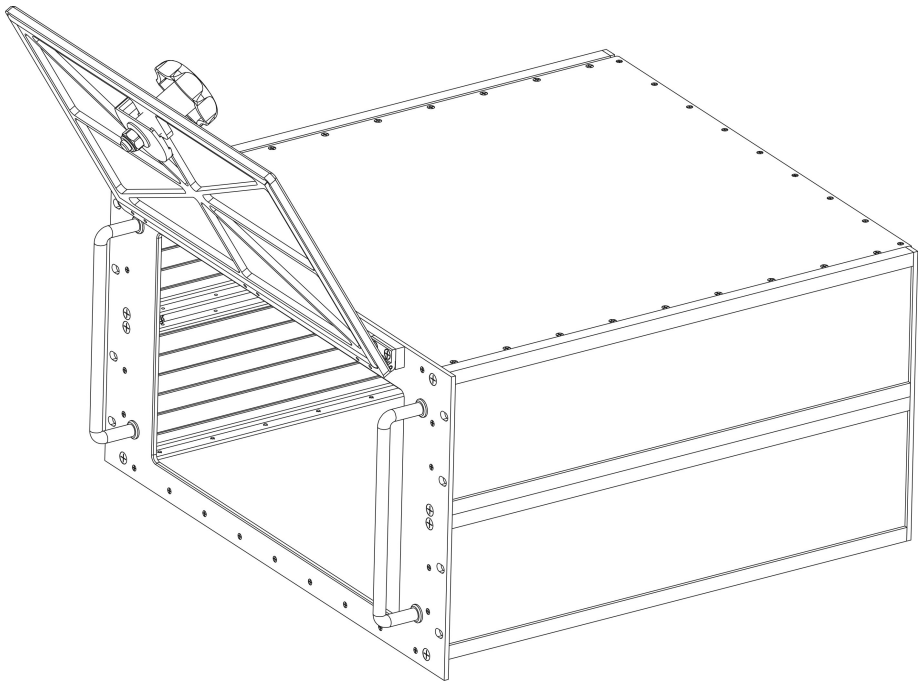

© MTS Systemtechnik GmbH

MTS Systemtechnik GmbH
Gewerbepark Ost 8
D-86690 Mertingen

Telefon +49 (0)9078 / 91294 – 0
Fax +49 (0)9078 / 91294 – 70

www.mts-systemtechnik.de
info@mts-systemtechnik.de
DIN EN ISO 9001:2008 - zertifiziert

19”-Einschub EGD6-450-KLAPPE-CN

MTS-Nr.: 21465

Schirmdämpfung:

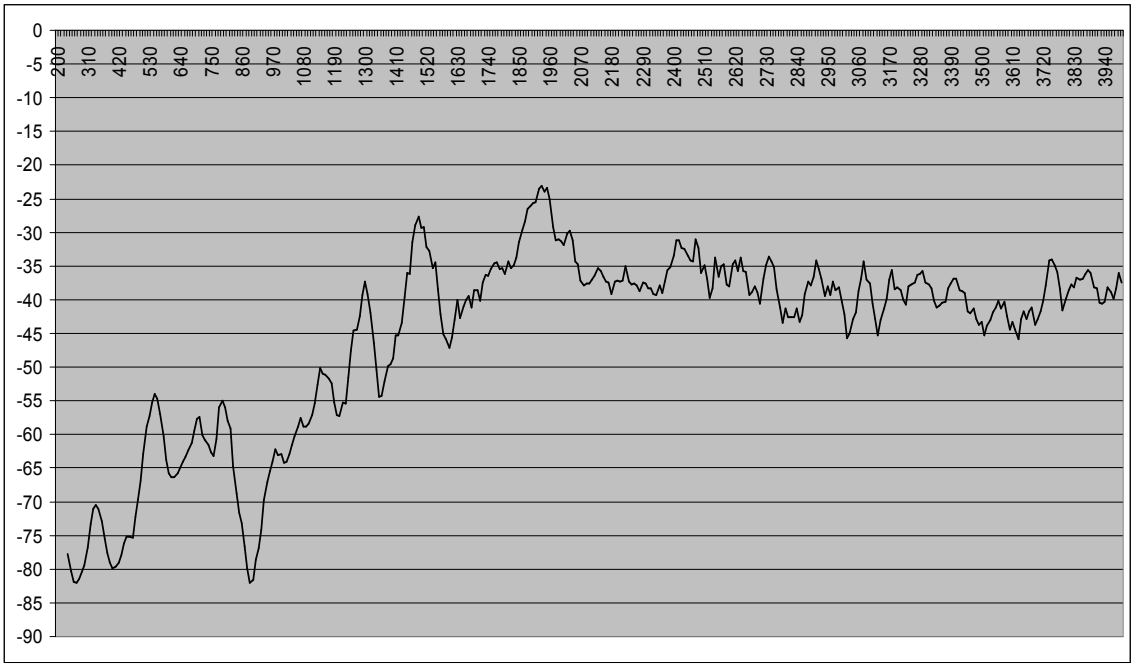

© MTS Systemtechnik GmbH

MTS Systemtechnik GmbH
Gewerbepark Ost 8
D-86690 Mertingen

Telefon +49 (0)9078 / 91294 – 0
Fax +49 (0)9078 / 91294 – 70

www.mts-systemtechnik.de
info@mts-systemtechnik.de
DIN EN ISO 9001:2008 - zertifiziert